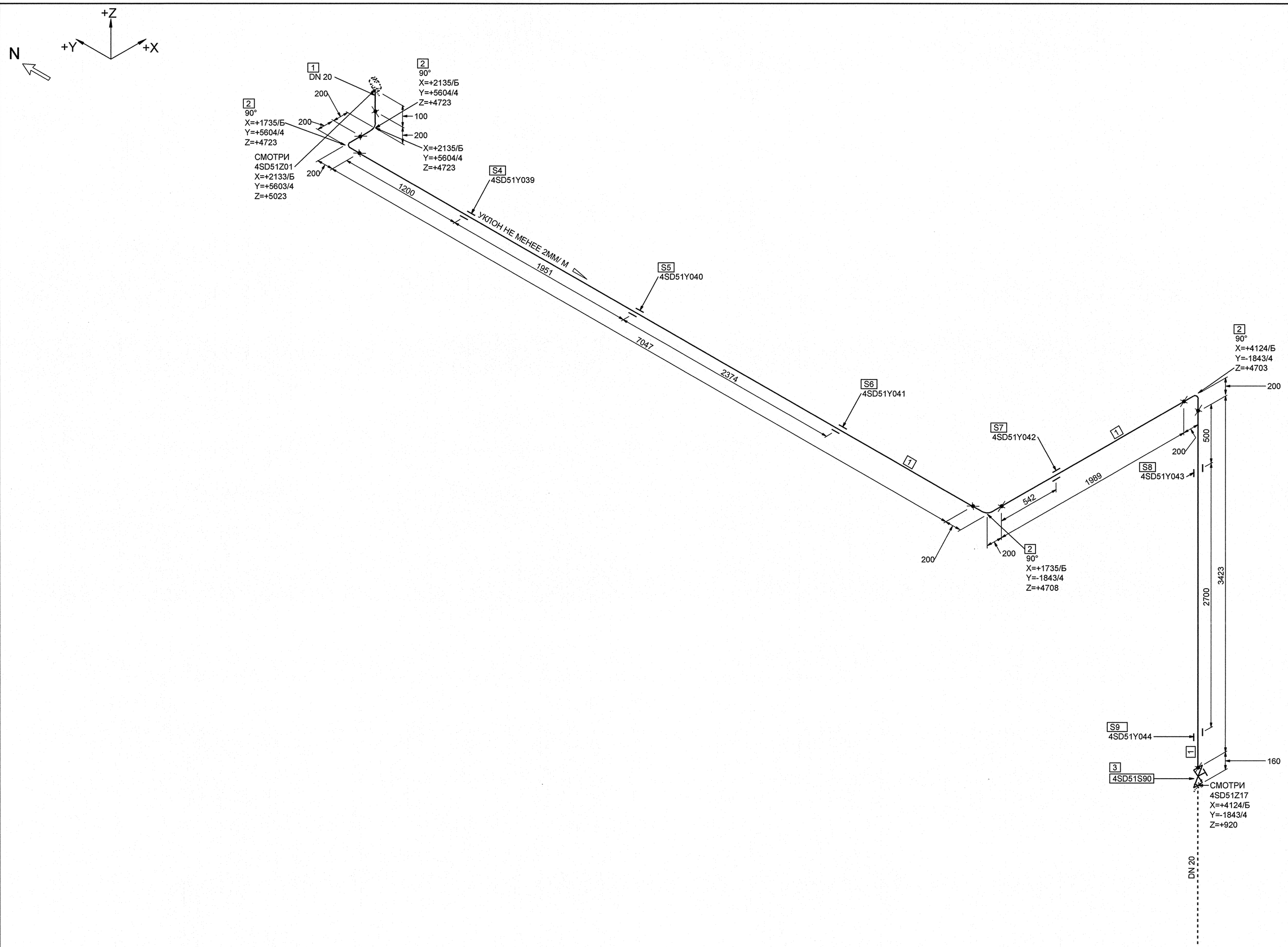

СПЕЦИФИКАЦИЯ ДЕТАЛЕЙ И ОПОР

ПОЗ.	НАИМЕНОВАНИЕ	КОЛ.	МАТЕРИАЛ	МАССА ЕД-ЦЫ, кг
1	ОСТ 34-42-658-84 ТРУБА 25х2	12.559 М	20ТУ 14-3-190-2004	1.13
2	ОСТ 34-42-661-84 ОТВОД 90° 25х2.0-100х100-357-4	4	20ТУ 14-3-190-2004	0.40
3	НГ 26526-020-27 3СIIIв ТУ 3742-003-35740880-2008 КЛАПАН ЗАПОРНЫЙ СИЛЬФОННЫЙ С РУКОЯТКОЙ С ПАТРУБКАМИ ПОД ПРИВАРКУ DN 20 Рр 4,0 МПа Тр 250°С УГЛЕРОДИСТАЯ СТАЛЬ	1	СБОРНЫЙ	9.40
4	4SD51Y039 ОПОРА СКОЛЬЗЯЩАЯ НАПРАВЛЯЮЩАЯ	1		-
5	4SD51Y040 ОПОРА НЕПОДВИЖНАЯ	1		-
6	4SD51Y041 ОПОРА СКОЛЬЗЯЩАЯ НАПРАВЛЯЮЩАЯ	1		-
7	4SD51Y042 ОПОРА СКОЛЬЗЯЩАЯ	1		-
8	4SD51Y043 ОПОРА НАПРАВЛЯЮЩАЯ	1		-
9	4SD51Y044 ОПОРА НЕПОДВИЖНАЯ	1		-

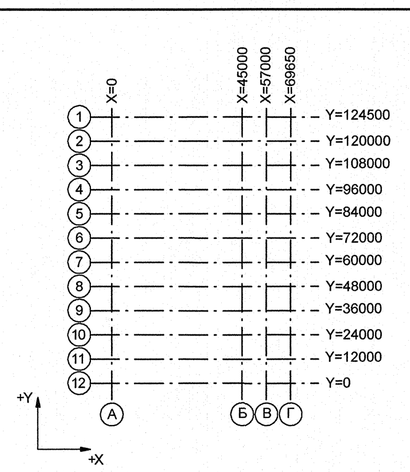

Номер трубопровода - IV
Подведомственность - ПБ 03-585-03
Категория трубопровода по ПБ 03-585-03 - V В
Класс безопасности по НП-001-97 - 3
Категория сейсмостойкости по НП-031-01II
Рабочие параметры: Рр= 0.098 МПа, tр=40°С
Параметры гидроиспытания: Рг=0.20 МПа, t 5-10°С
Среда- Вода

4TG11Z01_01		3	DN 100	Z+ 2700 X+ 175 Y- 2775		4TG11W01/N1				S8 4TG11Y01/PT-997				4TG11J01/TT-235
Код блока	Трубопроводы проектируемые	Позиция детали	Условный проход	Координаты элементов в здании		Код оборудования/ Номер патрубка	Шов заводской	Шов монтажный	Резьбовое соединение	Позиция опоры Код опоры / код проходки	Направление среды	Переход	Штуцер	Код герметичной проходки/ код проходки

Взам. инв. N
Подп. и дата
Инв. N подл. R4.00280.1.0.12

ДОПОЛНИТЕЛЬНЫЕ ПОДПИСИ

АРХИВНЫЙ ЭКЗЕМПЛЯР

Инв. N подл. R4.00280.1.0.12
Лист 46

Изм.	Кол.уч.	Лист	№ док.	Подпись	Дата
Инж.Зк.		Терентьева			26.10
Пров.инж.Зк.		Олнева			26.10
Пров.вед.инж.		Пантюшина			26.10
И.о.нач.гр.		Филатов			26.10
Н.контр.		Красноярова			26.10

R4.SD51.3011.012.02.00.008

Ростовская АЭС. Блок 4

Главный корпус. Машинное отделение (ДО, ЭЗТУ) Трубопроводы отсоса паровоздушной смеси из конденсатора ТПН

Стадия	Лист	Листов
Р	1	1

Изометрический чертеж
4SD51Z02

ОАО "НИАЭП" 2012

Формат А1